ԱՐՏԱՔԻՆ ՊԱՏԻ ԱՄՐԱՆԱՎՈՐՈՒՄ

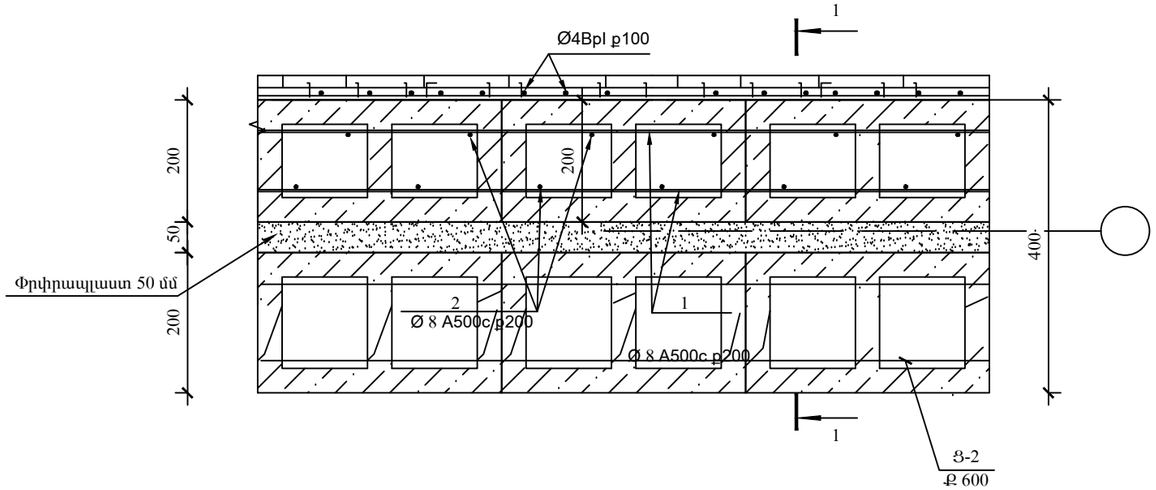

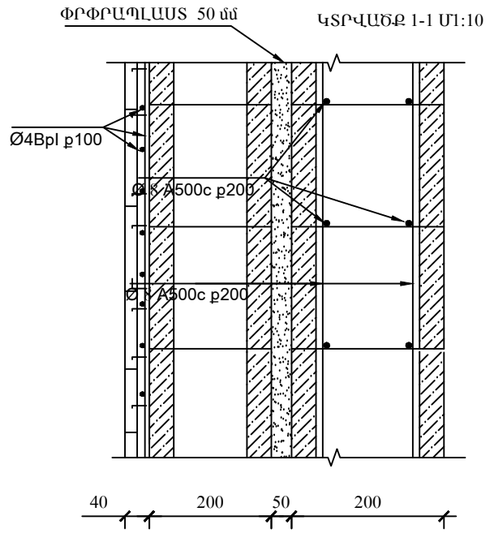

ՄԻԱՁՈՒՅԼ Ե/Բ ԷԼԵՄԵՆՏՆԵՐԻ ՄԱՄՆԱԳԻՐ

ՁՈՂ N	ՆՇԱՆԱԿՈՒՄ	ԱՆՎԱՆՈՒՄԸ	ՔԱՆԱԿ	ԾԱՆՈԹ
		ԱՐՏԱՔԻՆ ՊԱՏԵՐԻ ԱՄՐԱՆԱՎՈՐՈՒՄ		
		ՄԵԿ ՔՄ ՀԱՄԱՐ	520.0ՔՄ	
1		Ø 8 A 500c L= 10 մ	--	3.95 կգ
2		Ø 8 A 500c L= 10 մ	--	3.95 կգ
3		Ø 6 Ac1 L= 450	6	0.6 կգ
4		Ø 4 L= 12.0մ	--	1.188 կգ

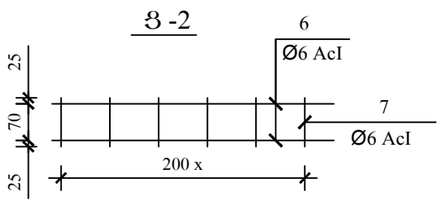

ԾԱՆՈԹՈՒԹՅՈՒՆ

1. Արտաքին պատերի համար օգտագործել թեթև լցանյութերով բետոն
2. Արտաքին պատերի ծավալները նայել ճարտարապետական գծագրերում
3. Արտաքին կողմից բացվածքներ երեսպատել տուֆի և բազալտե շարվածքներով, որի ծավածները ներառած են երեսապատման ծավալներում:
4. Վիտրաժների չափերը և մասնագիր տես թերթ ---

ԷԼԵՄԵՆՏՆԵՐԻ ՄԱՄՆԱԳԻՐ

ՏԱՐՐ N	Ն Շ Ա Ն Ա Կ ՈՒ Մ Ը	ՔԱՆԱԿԸ ՀԱՏ	ԾԱՆՈԹՈՒԹՅՈՒՆ
	ՔԱՆԴՄԱՆ ԾԱՎԱԼՆԵՐ		
1	ԲԱԶԱԼՏԵ ՍԱԼԻԿՆԵՐԻ ՔԱՆԴՈՒՄ ՍՅՈՒՆԵՐԻՑ		25.0 մ^2
2	ՏՈՒՖԻ ՇԱՐՎԱԾՔԻ ՔԱՆԴՈՒՄ		72.0 մ^2
3	ՀԻՄՔԵՐԻ ՔԱՆԴՈՒՄ 72Մ 300x500մմ		15.0 մ
	ԻՐԱԿԱՆՑՎՈՂ ԾԱՎԱԼՆԵՐ		
1	ՏՈՒՖԻ ՍԱԼԻԿՆԵՐԻ ԵՐԵՍԱՊԱՏՈՒՄ 30ՄՄ		220.0մ^2
2	ԲԱԶԱԼՏԻ ՍԱԼԻԿՆԵՐԻ ԵՐԵՍԱՊԱՏՈՒՄ 40ՄՄ		30.0 մ^2
3	ԳԱՋԻ ՍՎԱՂ ՊԱՏԵՐԻ ՎՐԱ 30ՄՄ		190.0մ^2
4	ԳԱՋԻ ՍՎԱՂ ՇԵՊԵՐԸ ՎՐԱ 30ՄՄ		25.0 մ^2
5	ՊԱՏԵՐ ՆԵՐԿՈՒՄ ԼԱՏԵՔՍՈՎ ԾԵՓԱՄԱԾԻՄԱՄԲ		228.0մ^2
6	ՊԱՏԵՐԻ ՋՐԱԿԱՅՈՒՆ Ց/Ա ՍՎԱՂ 30ՄՄ		201.0մ^2
7	Ց/Ա ՍՎԱՂ ՆԵՐԿՈՒՄ ՋՐԱԿԱՅՈՒՆ ՆԵՐԿՈՎ		201.0մ^2
8	ՓՐՓՐԱՊԼԱՍՏ 50ՄՄ		260.0 մ^2

	ԵՐԵՎԱՆ ՔԱՂԱՔԻ ՇԵՆԳԱՎԻԹ ՎԱՐՉԱԿԱՆ ՇՐՋԱՆԻ ՊԱՏԱՆԵԿԱՆ ՍՏԵՂԾԱԳՈՐԾԱԿԱՆ ԿԵՆՏՐՈՆԻ ՀԻՄՆԱՆՈՐՈԳՈՒՄ				Պատվեր N 17-2	
			ճարտարապետաշինարարական մաս		ՓՈՒԼ	ԹԵՐԹ	ԹԵՐԹԵՐ
	ՆԱԽԱԳԾԵՑ	Ս. ԳԱԼՍՏՅԱՆ			ԱՆ	15	33
			Շարվածքի տեսքը եվ կտրվածքներ, մասնագիր		«ՄԵԳԱՄԵՏՐ» ՍՊԸ		